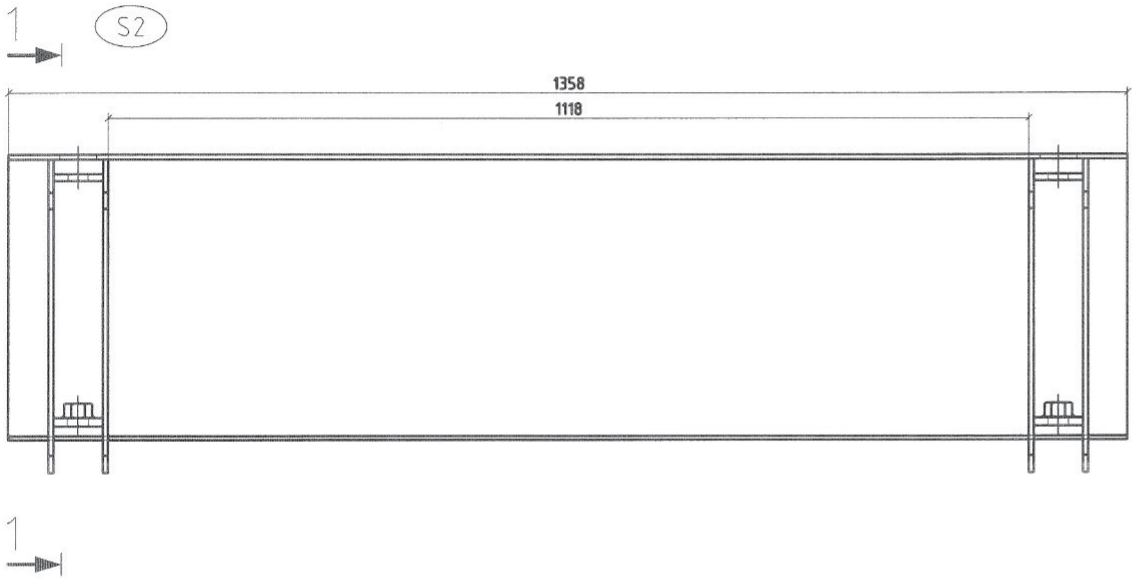

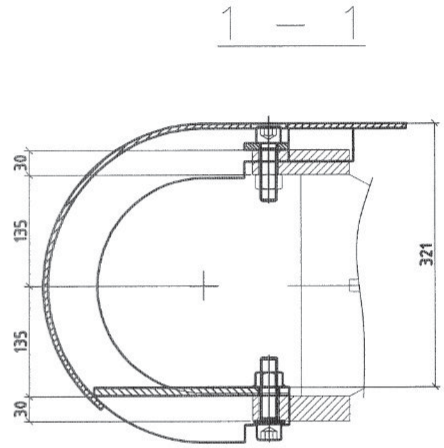

				2011	Tag	Name	GmbH & Co. KG Bergisch Gladbach
				Gez.	03	SUTCO	
				Gepr.			
Index	Aenderung	Tag	Name	Norm.			
Freimaße nach DIN-ISO 2768 m.			Toleranzen und Passungen nach DIN-ISO 286				Oberflaechenrauheit nach DIN-ISO 1302, R. 2
Halbf.	Auftrag	Oslona napedu S2				SP-099382-2	- Rev.

Diese Zeichnung bleibt unser Eigentum und darf weder kopiert noch Dritten zugaenglich gemacht werden, Handelsblick Werk Technischen Buero Industrie wir uns alle Rechte fuer den Fall einer Patenterteilung vor. Wir sichern fuer diese Zeichnung den Schutz der Gesetze unser Urheberrechts, gesetzwidriges Verfahrenwerk und gewerbl. Rechtsschutz in Anspruch.

Ersatz fuer:	
Ersetzt durch:	